由 Foxit PDF Editor 编辑
版权所有 (c) by Foxit Software Company, 2003 - 2009
仅用于评估。

3HX.665.179外

# 外 形 图

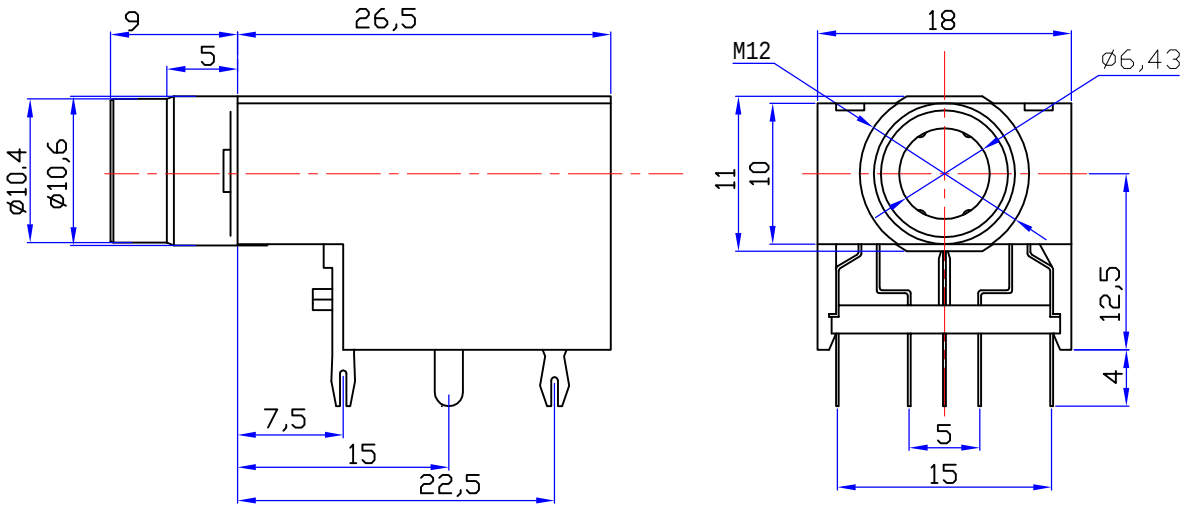


PCB板安装孔图

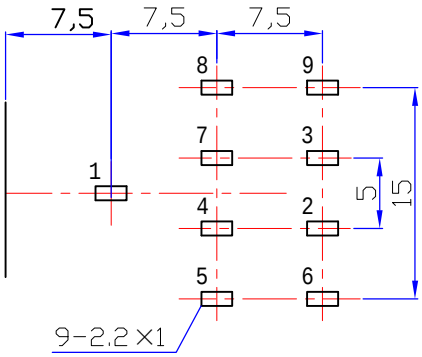


主要技术特性要求：

1.使用条件：
　环境温度：-20～70°
　相对湿度：95%（40°）
2.额定负荷：DC50V 1A
3.接触电阻：≤0.03W
4.绝缘电阻：≥100MW
5.耐　　压：AC500V（50Hz）1min
6.插 拔 力：5-35N
7.寿　　命：10000次

| 序号 | 名称 | 数量 | 材料 | 备注 |
|---|---|---|---|---|
| 13 | 铜　套 | 1 | 黄　铜 | |
| 12 | 内籽 | 2 | 聚甲醛 | |
| 11 | 塑料盖板 | 1 | 聚碳乙烯 | |
| 10 | 塑料基座 | 1 | ABS | |
| 9 | 9#脚 | 1 | 0.25Y2黄铜 | D.Cu/Sn |
| 8 | 8#脚 | 1 | 0.3Y磷铜 | D.Cu/Sn |
| 7 | 7#脚 | 1 | 0.5Y2黄铜 | D.Cu/Sn |
| 6 | 6#脚 | 1 | 0.25Y2黄铜 | D.Cu/Sn |
| 5 | 5#脚 | 1 | 0.3Y磷铜 | D.Cu/Sn |
| 4 | 4#脚 | 1 | 0.4Y黄铜 | D.Cu/Sn |
| 3 | 3#脚 | 1 | 0.2Y磷铜 | D.Cu/Sn |
| 2 | 2#脚 | 1 | 0.25Y磷铜 | D.Cu/Sn |
| 1 | 1#脚 | 1 | 0.2Y磷铜 | D.Cu/Sn |

| | |
|---|---|
| 借(通)用登记 | |
| 描　校 | |
| 描　图 | |
| 旧底图总号 | |
| 底图总号 | |
| 签　字 | |
| 日　期 | |

| 标记 | 处数 | 更改文件号 | 签　字 | 日期 |
|---|---|---|---|---|
| | | | | |

| | | | |
|---|---|---|---|
| 设　计 | | 标准化 | |
| 校　对 | | 审　定 | |
| 审　核 | | | |
| 工　艺 | | 日　期 | |

# 话筒插座

| 图样标记 | | 重　量 | 比例 |
|---|---|---|---|
| | | | |

共 4 页　第 1 页

CK3-6.35-202

3HX.665.179外